Instruction

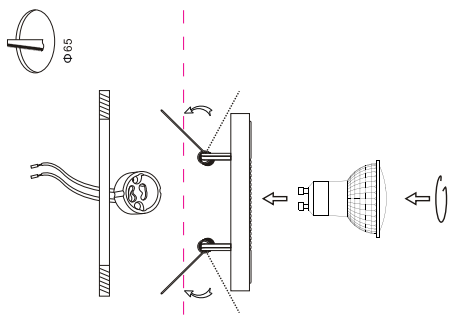

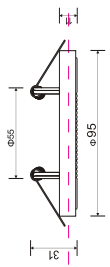

MAX 50W
1 x GU10 MR16

Model: DL302-2-01-G
Collection: Downlight
Series: Metal Classic

Recessed

www.maytoni.de

Montageanleitung:

- Schalten Sie vor Installation der Leuchte über den Hauptschalter den Strom ab.
- Bereiten Sie den Platz vor, an dem Sie die Leuchte anbringen wollen: Für Einbauleuchten mit einer Montagebohrung und für Anbauleuchten mit einem Lampensockel.
- Verlegen Sie ein 220-240V 50Hz Stromkabel, wenn möglich mit Erdungskabel, zum Einbauort.
- Verbinden Sie die Leuchte mit dem 220-240V 50Hz Stromkreis. Wenn die Leuchte ein Erdungskabel hat, schließen Sie dieses an.
- Befestigen Sie die Leuchte in der Montagebohrung oder am dafür vorgesehenen Platz.
- Befestigen Sie eine Glühbirne in der Fassung.
- Schalten Sie den Strom an und überprüfen Sie die Funktionstüchtigkeit der Leuchte.

Assembly Manual:

- The installation of the lamp shall be performed with the power supply switched off.
- Prepare a place to install the lamp: a mounting hole for built-in lamps and a seat for surface-mounted lamps.
- Take 220-240V 50Hz power wires, including a grounding wire, if any, out to the installation place.
- Connect the lamp to the 220-240V 50Hz power supply network. If the lamp has a grounding wire, it shall be also connected.
- Install the lamp in the mounting hole/seat and secure tightly.
- Install a bulb in the socket and fix the bulb.
- Switch on power supply to the lamp and make sure that the lamp operates properly.

Інструкція з монтажу:

- Установка світильника здійснюється при вимкненій електричній мережі.
- Підготувати місце для установки світильника - монтажний отвір для вбудованих, посадочне місце для накладних.
- Вивести до місця установки дроти живлення 220-240V 50 Гц, в тому числі дріт заземлення, якщо він є в світильнику.
- Підключити світильник до мережі 220-240В 50 Гц Якщо в світильнику передбачений дріт заземлення, його також необхідно підключити.
- Встановити світильник в монтажний отвір / посадочне місце і надійно закріпити.
- Встановити лампу у цоколь і зафіксувати її.
- Включити подачу електричного струму до світильника і переконатися в його коректній роботі.

Инструкция по установке:

- Установка светильника осуществляется при выключенной электрической сети.
- Подготовить место для установки светильника – монтажное отверстие для встраиваемых, посадочное место для накладных.
- Вывести к месту установки провода питания 220-240V 50 Гц, в том числе провод заземления, если он имеется в светильнике.
- Подключить светильник к сети 220-240В 50 Гц. Если в светильнике предусмотрен провод заземления, его также необходимо подключить.
- Установить светильник в монтажное отверстие/посадочное место и надежно закрепить.
- Установить лампу в цоколь и зафиксировать ее.
- Включить подачу питания на светильник и убедиться в его корректной работе.

Hersteller / Manufacturer / Fabricant / Produttore / Fabricante / Fabricante / Üretici / Pabrikan / Gyártó / Producător / Valmistaja / Producent / Изготовитель / Виробник / Вырабляльнік/ Өндіруші / Даярдоочу/ Արտադրող / ᎤᏙᏓᏁᏢᏍᏗ / المُصنِّع المصنعة: MAYTONI GmbH, Rosenstraße 2, 10178 Berlin.

Vertretung des Herstellerwerks / Manufacturer factory affiliate / Filiale de l'usine du fabricant / Filiale di fabbrica produttore / Filial de la fábrica / Fábrica de filial / Şube Fabrika / Cabang Pabrik / Branch Factory / Fabrica de ramură / Branch Factory / Oddział Fabryka / Филиал завода изготовителя / Філія заводу виробника / Філіял завода-вырабляльніка / Өндіруші зауытының бөлімшесі / Даярдоочу заводдун филиалы / Արտադրող գործարանի մասնաճյուղ / ᎮᏣᏔᏍᏕᏢ ᏧᏙᏓᏁᏢᏍᏗ / مصنع فرع: China .

Sicherheitshinweis

DE

Die Informationen, die diese Anleitung enthält, sind vor dem Zusammenbau der Leuchte aufmerksam durchzulesen und bis zum Ablauf derer Lebensdauer aufzubewahren.

Sicherheitsanforderungen:

- Die Installation und der Anschluss der Leuchte sollten durch qualifiziete Fachkräfte erfolgen.
- Achtung! Vor der Installation die Stromversorgung abschalten.
- Vergewissem Sie sich vor dem Anschluss der Leuchte, dass die technischen Daten des Stromnetzes mit den Daten übereinstimmen, die auf der Verpackung stehen.
- Bei der Montage der Leuchte an Wand oder Decke ist auf eine sichere Befestigung (unter Rücksichtnahme des Gewichts der Leuchte) zu achten.
- Die Leuchten nur bestimmungsgemäß verwenden. Die zur Innenbeleuchtung von Wohnräumen geeigneten Leuchten nicht im Freien benutzten. Die Leuchten mit einer Schutzklasse unter IP 44 nicht in Räumen mit hoher Feuchtigkeit benutzen.
- Alle Teile für den Netzanschluss sollten frei von Verdrehungen und Knicken sein.
- Ist das Außenkabel bzw. die Außenleitung beschädigt worden, so ist dieses/diese zu ersetzen, um eine Verletzung durch einen Stromschlag vorzubeugen.
- Bevor man Lampen in der Leuchte ersetzt, ist die Stromversorgung abzuschalten. Es sollte gewartet werden, bis die Lampen abgekühlt sind. Wählen sie den Typ und die Leistung der Lampe, die im Schema für die
- Montage angegeben sind. Bei der Installation einer Lampe mir einer anderen Leistung, als vom Hersteller angegebene, übernimmt der Hersteller keine Verantwortung für mögliche Schäden am Produkt.
- Geeignet für Stromnetze mit einer Spannung von max. 220-240V.
- Die Leuchte nicht abdecken.
- Von Kindern fem halten.

Beschreibung der Symbole:

Alle gültigen Symbole stehen auf der Verpackung des Erzeugnisses.

Schutzklasse I. Diese Lampe ist durch ein Schutzkabel (gelbgrüne Leitung) an die Schutzklemme der Erdung anzuschließen.

Schutzklasse II. Es ist eine doppelte bzw. verstärkte Isolierung vorhanden. Die Schutzerdung wird nicht benötigt.

Schutzklasse III. Niederspannungsleuchte.

Das Gerät ist nur für eine Lampe mit einer Schutzeinrichtung oder eine Niederdrucklampe geeignet. Ein Schutzglas ist nicht obligatorisch.

Die Leuchte ist nicht zur Bedeckung durch Wärmeschutzstoff geeignet.

0,5m Der Mindestabstand der Lampe zu jedem beleuchteten Objekt in Metem. Bitte finden Sie den genauen Abstand auf dem Lampensticker.

Nur im Innenraum benutzen.

Nur im Freien.

Das Erzeugnis nicht mit dem Hausmüll entsorgen. Sie müssen es bei einer Einrichtung entsorgen, die zur Entsorgung von elektrischen Geräten geeignet ist.

Bedienungsanweisung:

- Vor der Reinigung des Erzeugnisses die Stromversorgung mit dem Schalter unterbrechen.
- Das Eindringen von Feuchtigkeit in den Verteilerkasten oder auf jeden Teil der Leitung vermeiden.
- Vor der Reinigung die Lampe für einen Zeitraum von 10 Minuten abkühlen lassen.
- Nur ein weiches trockenes Tuch benutzen.
- Für Reparaturen aufgrund von Garantieleistungen wenden Sie sich an die Verkaufsstelle.
- Der Hersteller garantiert die Funktion des Geräts über den Zeitraum für 2 Jahres (3 Jahren – LED) nach der Lieferung durch den Fachhändler. Die Garantieverpflichtungen gelten nicht, wenn das Erzeugnis ohne Genehmigung manipuliert wurde.

Safety Guidelines

ENG

The information contained in these Guidelines shall be studied prior to the assembly of the lighting fixture and kept until the end of the product's performance life.

Safety Requirements:

- Installation and connection of the lighting fixture shall be conducted by a electrician.
- Attention! Cut off the power supply prior to the start of installation.
- Before connecting the lighting fixture, make sure the network technical data is in compliance with the specifications indicated on the package.
- The strength of the lighting fixture attachment point shall conform to the lighting fixture weight.
- Use lighting fixtures in accordance with their intended purpose. Do not use lighting fixtures, which are designed for illumination of indoor living spaces, for outdoor applications; do not use lighting fixtures with protection less than IP44 in rooms with high humidity.
- All elements of the connection to the power supply shall be free form twists and bends.
- If an external cable or cord is damaged, it shall be replaced to avoid the hazard of electrical current-induced injury.
- Before the replacement of a light bulb, cut off the power supply of the lighting fixture and wait until the light bulb has cooled off. Choose lamp type and power in accordance with the assembly diagram.
- If a lamp with power other than the specified one is installed, the manufacturer shall not be liable for safety and integrity of the product.
- For use in the power supply network with the voltage of not more than 220-240V.
- Do not cover the lighting fixture.
- Keep safe from children.

Description of Symbols:

All effective symbols are indicated on the product's package.

Protection class I. This lamp shall be connected through the protective electrical cable (yellow and green wire) to the grounding protective terminal.

Protection class II. Double or reinforced insulation is provided. Protective grounding is not required.

Protection class III. Low-voltage lighting fixture.

The device is intended only for lamps with protection or for low-pressure lamps. Use of protective glass is not necessary.

The lighting fixture is not suitable for being covered with thermal insulation material.

0,5m The minimum distance in meters from the lamp to any illumina- ted item. Please find the accurate distance on the lamp sticker.

For indoor use only.

For outdoors use only.

Do not put this product in regular household waste until the end of its lifetime. You shall discard it in the place intended for waste electrical equipment.

Maintenance Guidelines:

- Prior to cleaning of the product, cut off the power supply by turning off the switch.
- Avoid moisture in the distribution box or on any part of electrical wiring.
- Before you start cleaning, wait until the lamp cools off for 10 minutes.
- Use soft dry cloth only.
- For warranty repair of the product, contact the place of purchase.

The manufacturer gives the warranty for performance of this equipment for 2 years (3 years for LED) starting from the date of delivery by distributer. The warranty obligations shall not be valid if unauthorized modifications have been introduced in the product.

Инструкция по технике безопасности

RUS

Информацию, изложенную в данной инструкции, необходимо изучить перед сборкой светильника и сохранить до окончания срока использования изделия.

Требования безопасности:

- Установка и подключение светильника должны производиться компетентным специалистом.
- Внимание! Перед тем, как начать установку, отключите подачу электроэнергии.
- Перед подключением светильника убедитесь, что технические данные сети соответствуют данным, указанным на упаковке.
- Прочность крепления светильника должна соответствовать его весу.
- Используйте светильники по назначению. Светильники, предназначенные для освещения внутренних жилых пространств, не используйте на улице светильники с защитой менее IP44 не применяйте помещениях с повышенной влажностью.
- Все элементы подключения к электропитанию должны быть свободными от скруток и перегибов.
- Если внешний кабель или шнур повреждён, то он должен быть заменен, чтобы избежать опасности получения травмы электрическим током.
- Перед заменой лампочек светильник необходимо обесточить и дождаться, пока лампочки охладятся.
- Выбирайте тип и мощность лампы, указанной в схеме сборки. При установке отличной от заявленной мощности лампы, производитель не несет ответственность за сохранность изделия.
- Для использования в электросети с напряжением не более 220-240V.
- Не накрывайте светильник.
- Беречь от детей.

Описание символов:

Все действующие символы указаны на упаковке изделия.

Класс защиты I. Эта лампа должна быть соединена защитным электрокабелем (желто-зеленый провод) к защитной клемме заземления.

Класс защиты II. Предусмотрена двойная изоляция или усиленная изоляция. Защитное заземление не требуется.

Класс защиты III – светильник низкого напряжения.

Прибор предназначен только для лампы с защитой или лампы низкого давления. Необязательно использование защитного стекла.

Светильник не подходит для того, чтобы закрывать его теплоизолирующим материалом.

0,5m Минимальное расстояние от лампы до любого освещенного объекта в метрах. Пожалуйста, найдите точное расстояние на наклейки лампы.

Используйте только внутри помещения.

Для наружного использования.

Не помещайте это изделие в обычные бытовых отходы до конца его жизненного цикла. Вы должны утилизировать его в месте, предназначенном для электрических отходов.

Инструкция по обслуживанию:

- Перед чисткой изделия отключите электропитание, выключив переключатель.
- Избегайте попадания влаги в распределительную коробку или на любую часть электропроводки.
- Прежде, чем вы начнете очистку, дайте лампе остыть в течение 10 минут.
- Используйте только мягкую сухую ткань.
- Для гарантийного ремонта изделия обратитесь по месту покупки.

Компания-производитель гарантирует работу данного оборудования в течение 2 лет (3 года для светильников с LED-модулем), начиная с даты поставки дистрибьютером. Гарантийные обязательства не действуют в случае внесения несанкционированных изменений в изделие.

Інструкція з техніки безпеки

UA

Інформацію, викладену в даній інструкції, необхідно вивчити перед складанням світильника і зберегти до закінчення терміну використання вироби.

Вимоги безпеки:

- Установка і підключення світильника повинні проводитися компетентним фахівцем.
- Увага! Перед тим, як почати установку, вимкніть подачу електроенер-
- гії.
  Перед підключенням світильника переконайтеся, що технічні дані
- мережі відповідають даним, зазначеним на упаковці.
- Міцність кріплення світильника повинна відповідати його вазі. Використовуйте світильники за призначенням. Світильники, призначені для освітлення внутрішніх житлових просторів, не використовуйте на вулиці, світильники з захистом менш IP44 не дозволяється приміщеннях з підвищеною вологістю. Всі елементи підключення до електроживлення повинні бути
- вільними від скруток і перегинів. Якщо зовнішній кабель або шнур пошкоджений, то він повинен бути замінений, щоб уникнути небезпеки отримання травми електричним
- струмом.
  Перед заміною лампочок світильник необхідно знеструмити
- і дочекатися, поки лампочки охолонуть. Вибирайте тип і потужність лампи, зазначені в схемі збірки. При установці відмінною від заявленої потужності лампи виробник
- не несе відповідальність за збереження виробу.
- Для використання в електромережі з напругою не більше 220-240V.
- Не кладіть на світильник.

Опис символів:

Всі діючі символи вказані на упаковці виробу.

Клас захисту I. Ця лампа повинна бути з'єднана захисним електрокабелем (жовто-зелений провід) с захисною клеми заземлення.

Клас захисту II. Передбачена подвійна або посилена ізоляція. Захисне заземлення не потрібне.

Клас захисту III. Світильник низької напруги.

Прилад призначений тільки для лампи з захистом або для лампи низького тиску. Використання захисного скла необов'язково.

Світильник не підходить для того, щоб закривати його теплоізоляційним матеріалом.

0,5m Мінімальна відстань від лампи до будь-якого освітленого об'єкта в метрах. Будь ласка, знайдіть точну відстань на наклейці лампи.

Використовуйте тільки всередині приміщення.

Використовуйте тільки поза приміщенням

Ніколи не кладіть вони в звичайні побутових відходи до кінця його життєвого циклу. Ви повинні утилізувати його в місці, призначеному для електричних відходів.

Опис символів:

Всі діючі символи вказані на упаковці виробу.

- Перед чищенням виробу відключіть електроживлення, вимкнувши перемикач.
- Уникайте потрапляння вологи в розподільну коробку або на будь-яку частину електропроводки.
- Перш, ніж ви почнете очищення, дайте лампі охолонути протягом 10 хвилин.
- Використовуйте тільки м'яку суху тканину.
- Для гарантійного ремонту виробу, зверніться за місцем купівлі.

Компанія-виробник гарантує роботу даного обладнання протягом 2 років (3-х років - LED), починаючи з дати поставки дистриб'ютором. Гарантійні зобов'язання не будуть застосовуватися в разі внесення несанкціонованих змін до виріб.